SPÉCIFICATION TECHNIQUE

MOTEUR

Fabricant, marque	Deutz, TCD3.6 L4
Type	Moteur diesel 4 cylindres turbo avec intercooler, UE Phase III B / Tier 4i
Principe	4 temps, système d'injection Common Rail
Cylindrée	3600 cm^3
Puissance selon ISO 9249 à 2000 tr/min	74,4 kW (101 CV)
Couple	410 Nm à 1600 tr/min
Système de refroidissement	par eau

SYSTÈME ÉLECTRIQUE

Tension de service	12 V
Batterie	12 V / 110 Ah / 850 A
Alternateur	12 V / 95 Ah
Démarreur	12 V / 3,1 kW

ENTRAÎNEMENT

Entraînement hydrostatique. Adaptation automatique de la force de traction et de la vitesse. Transmission intégrale du réducteur situé à l'essieu AV passant par l'arbre de transmission à l'essieu AR. Variation continue de la vitesse AV et AR.

2 paliers de vitesse :

Palier « travail »	0-6 km/h
Palier « route »	0-20 km/h

ESSIEUX

Essieu AV : essieu directeur planétaire, oscillant, angle d'oscillation 11,5°.

Essieu AR : essieu planétaire, rigide.

PNEUMATIQUES

Standard	8.25-20, 12 PR pneus jumelés

FREINS

Frein de service : frein hydraulique à accumulateur à 2 circuits, actionnant les freins multidisques à bain d'huile sur l'essieu AV et AR.

Frein de pelle : dispositif de verrouillage sur le frein de service, agissant sur les freins AV et AR.

Frein auxiliaire : l'entraînement hydrostatique en circuit fermé agit en frein auxiliaire, résistant à l'usure.

Frein de stationnement : frein hydraulique à compression de ressort, à commande électrique

DIRECTION

Par l'essieu AV entièrement hydraulique avec vérin de direction intégré.

Braquage des roues max.	32 °

MÉCANISME DE ROTATION

L'entraînement hydrostatique avec engrenage planétaire à 2 étages et moteur à pistons axiaux à cylindrée constante agit en frein de service résistant à l'usure. Frein multidisques à ressort accumulé supplémentaire, agissant en frein de stationnement.

Vitesse de rotation	0-10 tr/min

KNICKMATIK®

Déport latéral parallèle de la flèche sans perdre en profondeur de fouille.

Angle d'articulation / déport vers la gauche	53° / 870 mm
Angle d'articulation / déport vers la droite	67° / 990 mm

QUANTITÉS DE REMPLISSAGE

Réservoir de carburant	190 l
Système hydraulique (avec réservoir)	190 l

CARACTÉRISTIQUES DE FONCTIONNEMENT, ÉQUIPEMENT STANDARD

Poids en ordre de marche (flèche mono/articulée/« Circular ») selon ISO 6016	8400 / 8600 / 8800 kg
Longueur totale pos. de translation (flèche mono/articulée/« Circular »)	5380 / 5520 / 5370 mm
Hauteur totale pos. de translation	3950 mm
Dimensions de transport : flèche mono / articulée / « Circular » (L x H)	6520x2930 / 6120x2930 / 6680x2930 mm
Largeur totale (pneus jumelés)	2450 mm
Hauteur sur cabine	2930 mm
Voie	1942 mm
Empattement	2240 mm
Garde au sol sous l'arbre de transmission	400 mm
Rayon de braquage	6700 mm
Rayon de giration AR tourelle	1500 mm
Rayon de giration AV de la tourelle	2750 mm
Cercle de giration 180°	4460 mm
Cercle de giration 360° (flèche mono / articulée / « Circular »)	6090 / 5920 / 3330 mm
Force d'arrachement à la dent selon ISO 6015	53200 N
Force d'arrachement au balancier selon ISO 6015 (flèche articulée)	42600 N
Force d'arrachement au balancier selon ISO 6015 (flèche « Circular »)	42000 N

SYSTÈME HYDRAULIQUE

Hydraulique de translation : circuit fermé, indépendant de l'hydraulique de travail.

Débit max. de la pompe	112 l/min
Pression de service, max.	420 bar

Hydraulique de travail : pompe à pistons axiaux à cylindrée variable avec load sensing et système LUDV (division de débit indépendante de la charge). Commande simultanée et indépendante de tous les mouvements. Positionnement précis quelle que soit la charge.

Débit max. de la pompe	142 l/min
Pression de service, max.	280 bar

Circuit d'huile régulé par thermostat, garantissant que la température d'huile soit rapidement atteinte et protégeant contre la surchauffe. Filtre de retour installé dans le réservoir d'huile, c.-à-d. remplacement des éléments filtrants de manière respectueuse de l'environnement.

Pompe double à engrenages pour la rotation de la tourelle et les fonctions annexes. Valve de coupure permettant des mouvements d'orientation en douceur et le dosage optimal de la puissance hydraulique.

Débit max. de la pompe	40+26 l/min
Pression de service, max.	230 bar
Circuit outils, à action proportionnelle :	
Débit de la pompe, réglable	de 20 à 100 l/min
Pression de service, max.	280 bar

Servocommande ISO de la pelle par deux leviers en croix.

CABINE

Panoramique, en acier, insonorisée. Vitre droite coulissante. Vitrage de sécurité, thermo-vitrage teinté vert. Thermo-vitre sous le plafond, teinté bronze. Vitre AR panoramique. Pare-brise assisté par des vérins à gaz, escamotable sous le plafond, position de ventilation verrouillable. Lave-glace. Casier de rangement. Pré-équipement radio. Rétroviseur gauche.

Chauffage par échangeur thermique d'eau de refroidissement avec ventilateur à 10 vitesses et dégivreur de pare-brise. Filtre antipoussière.

Siège MSG 85 (version de base) à amortissement hydraulique, dossier haut, accoudoirs réglables, réglage en profondeur, inclinaison et selon le poids du conducteur. Ceinture ventrale.

Console de commande à droite, avec dispositif avertisseur optique et acoustique, compteur d'heures de service et module de surveillance.

Phare de travail halogène H-3.

Puissance acoustique selon directives CE.

TEREX®

DIAGRAMMES DE FOUILLE & DIMENSIONS : FLÈCHE ARTICULÉE / FLÈCHE « CIRCULAR »

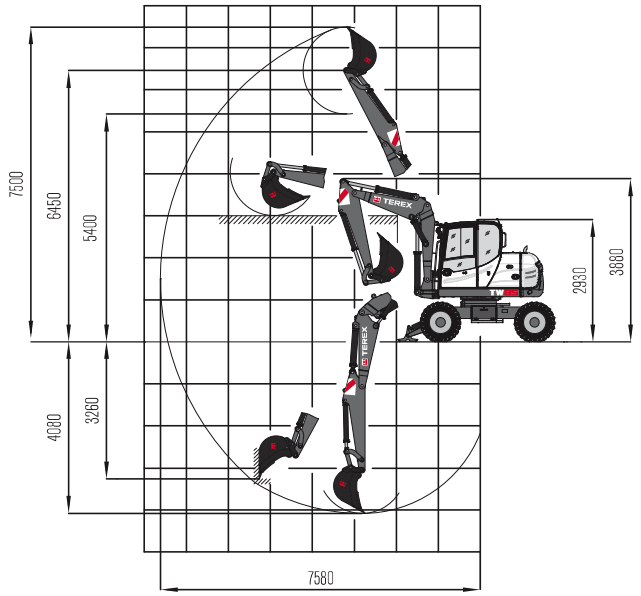

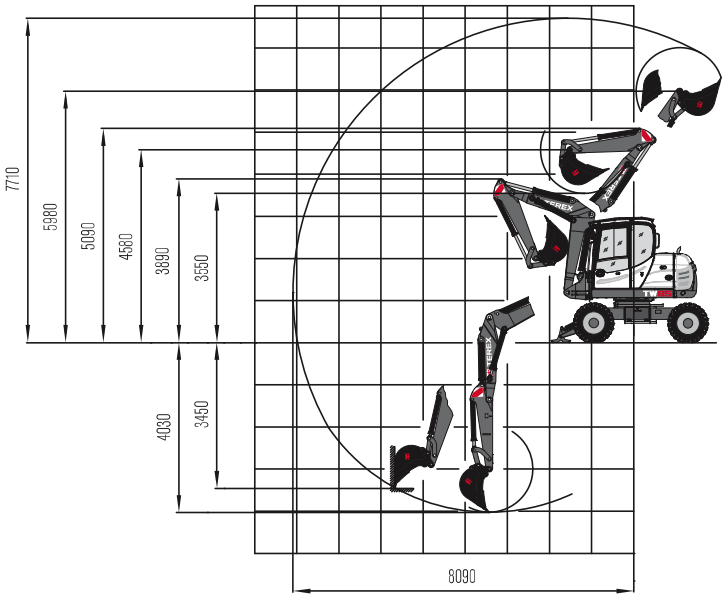

CAPACITÉS DE CHARGE

Hauteur point rotation godet		Distance charge – centre couronne							
Flèche articulée		3,0 m		4,0 m		5,0 m		6,0 m	
		longit.	transv.	longit.	transv.	longit.	transv.	longit.	transv.
3,0 m	A	-	-	2,39	1,99	1,67	1,44	1,54	1,00
	S	-	-	1,83	1,90	1,31	1,35	0,87	0,94
1,5 m	A	3,74	2,85	2,23	1,89	1,91	1,35	1,91	0,97
	S	2,59	2,72	1,67	1,79	1,17	1,26	0,84	0,90
0 m	A	4,34	2,80	2,61	1,73	1,98	1,26	1,59	0,95
	S	2,37	2,60	1,54	1,64	1,10	1,19	0,80	0,87
-1,0 m	A	4,54	2,63	2,81	1,71	2,14	1,22	1,42	0,90
	S	2,30	2,49	1,47	1,59	1,06	1,14	0,78	0,85

Hauteur point rotation godet		Distance charge – centre couronne							
Flèche « Circular »		3,0 m		4,0 m		5,0 m		6,0 m	
		longit.	transv.	longit.	transv.	longit.	transv.	longit.	transv.
3,0 m	A	5,50	3,20	3,20	1,90	2,30	1,40	1,90	0,90
	S	2,90	3,10	1,60	1,80	1,20	1,30	0,80	0,90
1,5 m	A	5,10	2,90	3,80	1,80	2,60	1,30	1,90	0,90
	S	2,60	2,70	1,70	1,80	1,10	1,20	0,70	0,90
0 m	A	5,80	2,40	2,90	1,70	2,50	1,20	2,00	0,80
	S	2,10	2,30	1,50	1,60	0,90	1,10	0,70	0,80
-1,0 m	A	5,60	2,30	2,90	1,50	2,00	1,10	1,60	0,80
	S	2,00	2,20	1,30	1,50	1,00	1,10	0,70	0,80

Toutes les valeurs indiquées en tonnes (t) ont été déterminées conformément à ISO 10567 et calculées avec un coefficient de sécurité de 1,33 ou 87 % de la force de levage hydraulique. Toutes les valeurs ont été déterminées avec crochet. En cas d'un godet monté, il faut déduire les poids du godet et du crochet des charges utiles respectives. Pour l'utilisation en levage, les pelles doivent être équipées d'un dispositif d'avertisseur de surcharge et des clapets de sécurité, conformément à EN 474-5.
Équipement : flèche articulée, balancier de 2000 mm / flèche « Circular », balancier de 1650 mm ; pneus jumelés.
Abréviations : A = appuyé, S = sans appui

DIMENSIONS

Fig. 1 :
Position de transport

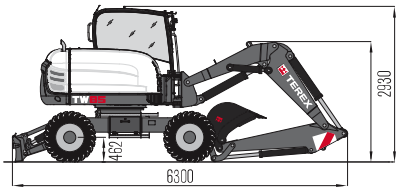

Fig. 2 :
Cercle de giration

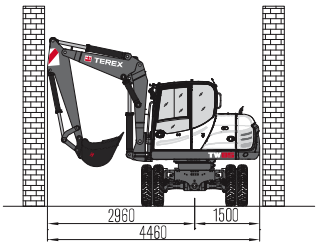

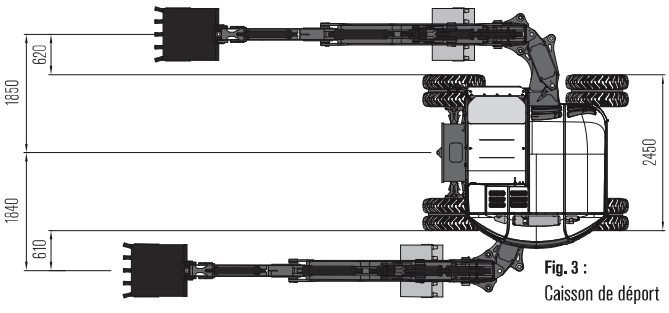

Fig. 3 :
Caisson de déport

OUTILS DE TRAVAIL

GODETS

Godet rétro, a. r., à grande capacité, sans dents	300 mm de large, capacité 87 l
Godet rétro, a. r., à grande capacité, sans dents	400 mm de large, capacité 127 l
Godet rétro, a. r., à grande capacité, sans dents	600 mm de large, capacité 212 l
Godet rétro, a. r.	300 mm de large, capacité 87 l
Godet rétro, a. r.	400 mm de large, capacité 127 l
Godet rétro, a. r.	500 mm de large, capacité 169 l
Godet rétro, a. r.	600 mm de large, capacité 212 l
Godet rétro, a. r.	800 mm de large, capacité 303 l
Godet rétro, a. r.	900 mm de large, capacité 348 l
Godet de curage de fossés, a. r.	1250 mm de large, capacité 251 l
Godet de curage de fossés, a. r.	1500 mm de large, capacité 305 l
Godet orientable, a. r.	1500 mm de large, capacité 305 l

AUTRES OUTILS DE TRAVAIL

Dent ripper / a. r. (1 dent)	Fraise adaptable
Marteau hydraulique	Adaptateur à attache rapide pour marteau hydraulique
Tarière	Crochet, à visser à la tige de godet
Crochet intégré à l'attache rapide	Porte-fourches, 1240 mm de large
Autres outils de travail sur demande	Fourches, 1100 mm de long, 100 x 45 mm

ÉQUIPEMENTS SUPPLÉMENTAIRES

OPTIONS DE FLÈCHES

Flèche monobloc, avec balancier de 2000 mm
Flèche articulée, avec balancier de 2200 mm
Flèche Circular, avec balancier de 1650 mm
Flèche monobloc, caisson de déport de 850 mm, avec balancier de 2000 mm

PNEUMATIQUES

365/70 R 18 MPT E-70 Conti (pneus simples)
500/45-20 (pneus simples larges)

SYSTÈME HYDRAULIQUE

2ème circuit (par ex. pour benne trieuse)	Huile biodégradable, à base d'ester HLP 68 (Panolin)
Retour sans pression	Kit d'inversion des commandes ISO contre Schaeff
Clapet de sécurité / valve de maintien de charge pour balancier (flèche monobloc)	Clapet de sécurité / valve de maintien de charge pour balancier et flèche intermédiaire (flèche articulée)
Clapet de sécurité / valve de maintien de charge pour balancier et flèche intermédiaire (flèche « Circular »)	Inversion de commande en cas de porte-fourches monté
Limiteur de hauteur de la flèche	

POSTE DE CONDUITE

Siège confort MSG 95 à suspension pneumatique et longitudinale, dossier haut, siège et dossier chauffants

MOTEUR DIESEL

Ralenti automatique	Filtre à particules de fumée

CABINE

Kit d'éclairage : phare de travail à double effet (Double Beam) - cabine AR milieu, et phare de travail sur la cabine - à l'avant droit	Grille de protection sur le toit, réceptionnée FOPS
Gyrophare jaune	Pré-équipement radio

OPTIONS D'APPUI

Lame d'appui AR, 2460 mm de large (en cas de pneus jumelés/larges)
Lame d'appui AR, 2290 mm de large (en cas de pneus simples)
Semelles plates, oscillantes
Semelles caoutchoutées, oscillantes
Lame de remblayage AV, 2460 mm de large

AUTRES ÉQUIPEMENTS SUPPLÉMENTAIRES

Climatisation	Version « haute vitesse » 25 km/h ou 36 km/h
Attache rapide mécanique (d'origine « Lehnhoff »), type MS08	Chauffage autonome Diesel à air pulsé avec minuterie
Caisse à outils supplémentaire	Arrêt de la transmission lors de l'actionnement de l'accélérateur manuel
Antivol	Pompe de carburant électrique
Ralenti automatique	Coloris spécial / feuilles adhésives
Contrepoids AR suppl.	Autres équipements optionnels sur demande

www.terex.com/construction

Date d'application : 1 août 2013: Les descriptions de produit et les prix peuvent être modifiés à tout moment et sans préavis obligatoire. Les photographies et/ou les dessins contenus dans le présent document servent uniquement à des fins d'illustration. Veuillez consulter le manuel de service de votre machine et en observer les instructions afin de l'utiliser de manière conforme à son usage. L'inobservation du manuel de service lors de l'utilisation de nos produits ou une conduite autrement négligée risque d'entraîner des blessures graves, voire de causer la mort. Seule la garantie standard consignée par écrit est octroyée à ce produit. Terex n'offre aucune garantie sortant de ce cadre, ni expressis verbis ni tacitement. Les désignations des prestations et produits mentionnés sont, le cas échéant, des marques, marques de service ou de commerce de Terex Corporation et/ou de ses filiales aux USA et dans d'autres pays. Tous droits réservés. « TEREX » est une marque déposée de Terex Corporation aux USA et dans de nombreux autres pays.
Copyright © 2013 Terex Corporation (R5_161012)

Réf. : TEREX578FR

Terex Compact Germany GmbH
Kraftwerkstrasse 4
D-74564 Crailsheim
Tel: +49 (0)7951 / 9357-0 Fax : +49 (0)7951 / 9357-671
construction@terex.com www.terex.com

TEREX®

WORKS FOR YOU.™