Spécifications techniques

✱ Moteur

• Modèle

DX27z	Yanmar, 3TNV82A-SDB
DX30z	Yanmar, 3TNV82A-PDB

• Nombre de cylindres / Cylindrée

3 / 1331 cc

• Puissance nominale au volant

DX27z	15,8 kW (21,5 Ps) à 2200 t/min
	15,8 kW (21,2 ch) à 2200 t/min
DX30z	18,1 kW (24,6 Ps) à 2400 t/min
	18,1 kW (24,3 ch) à 2400 t/min

• Couple maxi

DX27z	8,97 kgf/m (88 Nm) à 1000 t/min
DX30z	8,97 kgf/m (88 Nm) à 1200 t/min

• Alésage & course

82 mm x 84 mm

• Alternateur

12 V / 40 Ah

✱ Environnement

• Niveaux sonores (valeur dynamique)

DX27z **LwA Externe**
Niveau sonore garanti 93 dB (A) (2000/14/EC)
LpA Cabine 79 dB (A) (ISO 6396)

DX30z **LwA Externe**
Niveau sonore garanti 94 dB (A) (2000/14/EC)
LpA Cabine 81 dB (A) (ISO 6396)

✱ Système hydraulique

Cette conception originale permet le pilotage indépendant ou combiné de toutes les fonctions; leviers de commande de type joystick.

• Pompes principales

2 pompes à pistons axiaux à débit variable

Débit maxi :	**DX27z**	2 x 26,4 l/min + 18,9 l/min
	DX30z	2 x 37,2 l/min + 20,4 l/min

• Pompe pilote

Pompe à engrenages – débit maxi :

DX27z	11,2 l/min
DX30z	10,8 l/min

• Pression maximale du système

Flèche/balancier/godet :

	DX27z	220 kgf/cm² (215 bar)
	DX30z	210 kgf/cm² (205 bar)
Translation :	**DX27z**	220 kgf/cm² (215 bar)
	DX30z	210 kgf/cm² (205 bar)
Rotation :	**DX27z**	170 kgf/cm² (167 bar)
	DX30z	195 kgf/cm² (191 bar)

✱ Mécanisme de rotation

Moteur à piston axial à couple élevé, avec réducteur planétaire immergé dans un bain d'huile. La couronne de rotation est de type palier à billes (une rangée) avec engrenage interne trempé par induction. Engrenage interne et pignon immergés dans un bain d'huile. Un verrouillage de rotation à deux positions maintient la tourelle pour le transport.

	DX27z	**DX30z**
• Rotation de tourelle	9,63 t/min	9,67 t/min
• Rayon de rotation à l'arrière	760 mm	775 mm

✱ Translation

Chaque chenille est entraînée par un moteur indépendant à piston axial, à couple élevé, via des réducteurs à engrenage planétaire. Les deux leviers de commande permettent d'effectuer une translation ou une contre-rotation sans à-coups.

	DX27z	**DX30z**
• Vitesse de translation (rapide/lente)	4,3/2,4 km/h	4,6/2,6 km/h
• Force de traction maximale	2400 kgf	2750 kgf
• Pente maximale	30° / 58 %	30° / 59 %

✱ Poids

	DX27z	**DX30z**
Flèche	2000 mm	2280 mm
Godet SAE	0,08 m³	0,091 m³
Patin	300 mm	300 mm
Bras	1100 mm	1190 mm
Poids opérationnel	**2790 kg**	**3180 kg**
Pression au sol	**0,27 kgf/cm²**	**0,29 kgf/cm²**

✱ Châssis

Châssis de type tracteur. Châssis à chenilles résistant, structure entièrement soudée à absorption des contraintes. Robustesse garantie grâce à l'utilisation de matériaux de première qualité. Les châssis latéraux sont soudés solidement au châssis des chenilles. Galets tendeurs, pignons avec joints flottants et galets de chenilles lubrifiés à vie. Ajusteurs de chenilles hydrauliques pourvus de ressorts de retour amortissants.

	DX27z	**DX30z**
Galets inférieurs (par côté)	3	4
Patins de chenilles	Caoutchouc	Caoutchouc
Longueur totale des chenilles	1970 mm	2100 mm
Largeur des chenilles	300 mm	300 mm

✱ Capacités de remplissage

Réservoir de carburant	30 l
Système de refroidissement (capacité du radiateur)	3,5 l
Huile moteur	5,5 l
Réducteur de translation (par côté)	0,5 l
Réservoir hydraulique	30 l

Dimensions et rayons d'action

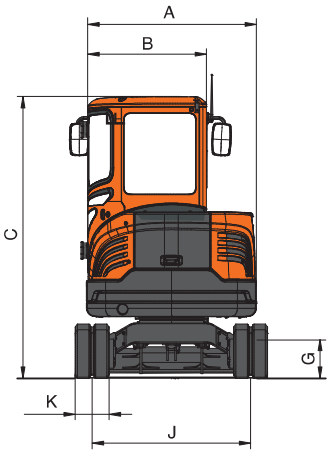

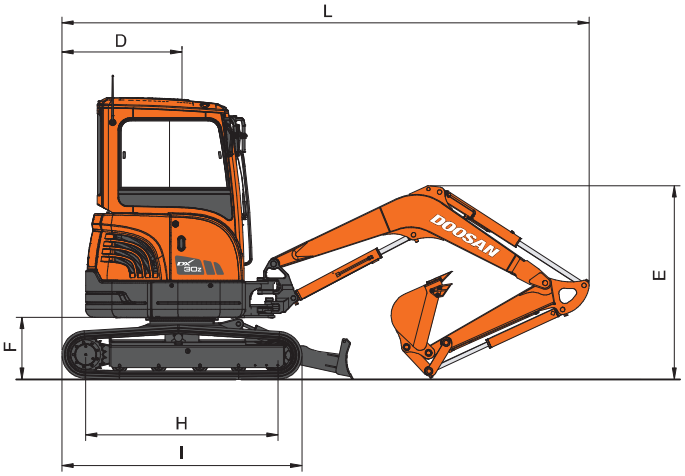

✱ Dimensions

		DX27z	DX30z
Type de flèche		2000 mm	2280 mm
Type de balancier		1100 mm	1190 mm
A	Largeur totale de la tourelle	1440 mm	1440 mm
B	Largeur totale de la cabine	1030 mm	1030 mm
C	Hauteur totale de la cabine	2445 mm	2480 mm
D	Rayon de rotation arrière	760 mm	775 mm
E	Hauteur totale	1488 mm	1590 mm
F	Garde sous contrepoids	520 mm	535 mm
G	Garde au sol	440 mm	450 mm
H	Distance entre barbotins	1550 mm	1650 mm
I	Longueur des chenilles	1970 mm	2100 mm
J	Ecartement du châssis	1270 mm	1250 mm
K	Largeur des patins	300 mm	300 mm
L	Longueur totale	4060 mm	4507 mm

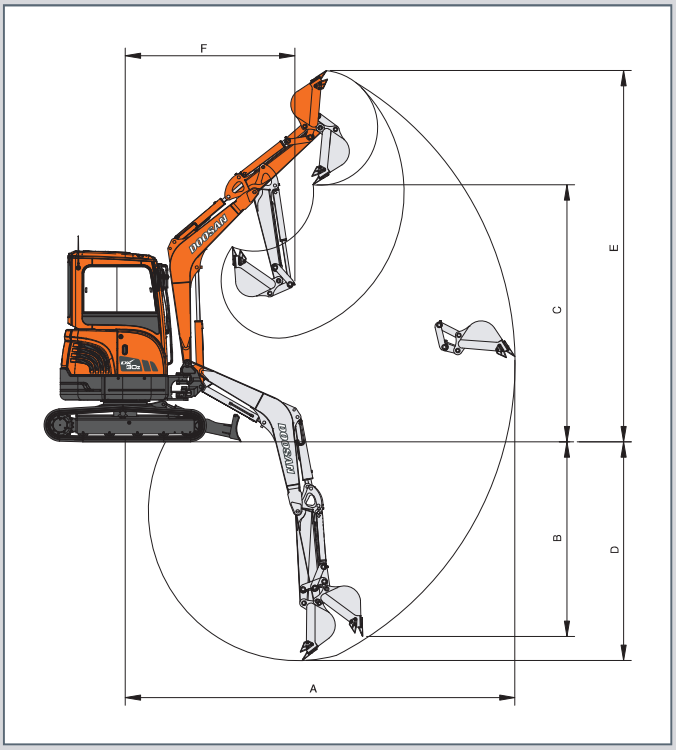

✱ Force d'excavation (ISO)

	DX27z		DX30z	
Godet (PCSA)	**0,08 m³**		**0,091 m³**	
Force d'excavation	2,02 kgf 19,8 kN		2,80 kgf 27,5 kN	
Balancier	**1100 mm**	**1300 mm**	**1190 mm**	**1300 mm**
Force d'excavation	1,40 kgf 13,7 kN	1,26 kgf 12,3 kN	1,80 kgf 17,6 kN	1,70 kgf 16,7 kN

A la puissance max. (ISO)

✱ Rayon d'action

		DX27z		DX30z	
Type de flèche	**mm**	**2000**		**2280**	
Type de balancier	**mm**	**1100**	**1300**	**1190**	**1300**
Capacité du godet (SAE)	**m³**	**0,08**	**0,08**	**0,09**	**0,09**
A Portée d'excavation max.	mm	4505	4690	4882	4984
B Prof. d'excav. max. sur mur vertical	mm	2295	2500	2278	2383
C Hauteur de chargement max.	mm	2775	2935	3122	3185
D Profondeur d'excavation max.	mm	2490	2690	2838	2948
E Hauteur d'excavation max.	mm	4165	4280	4555	4618
F Rayon de rotation min.	mm	1950	1985	2015	2034